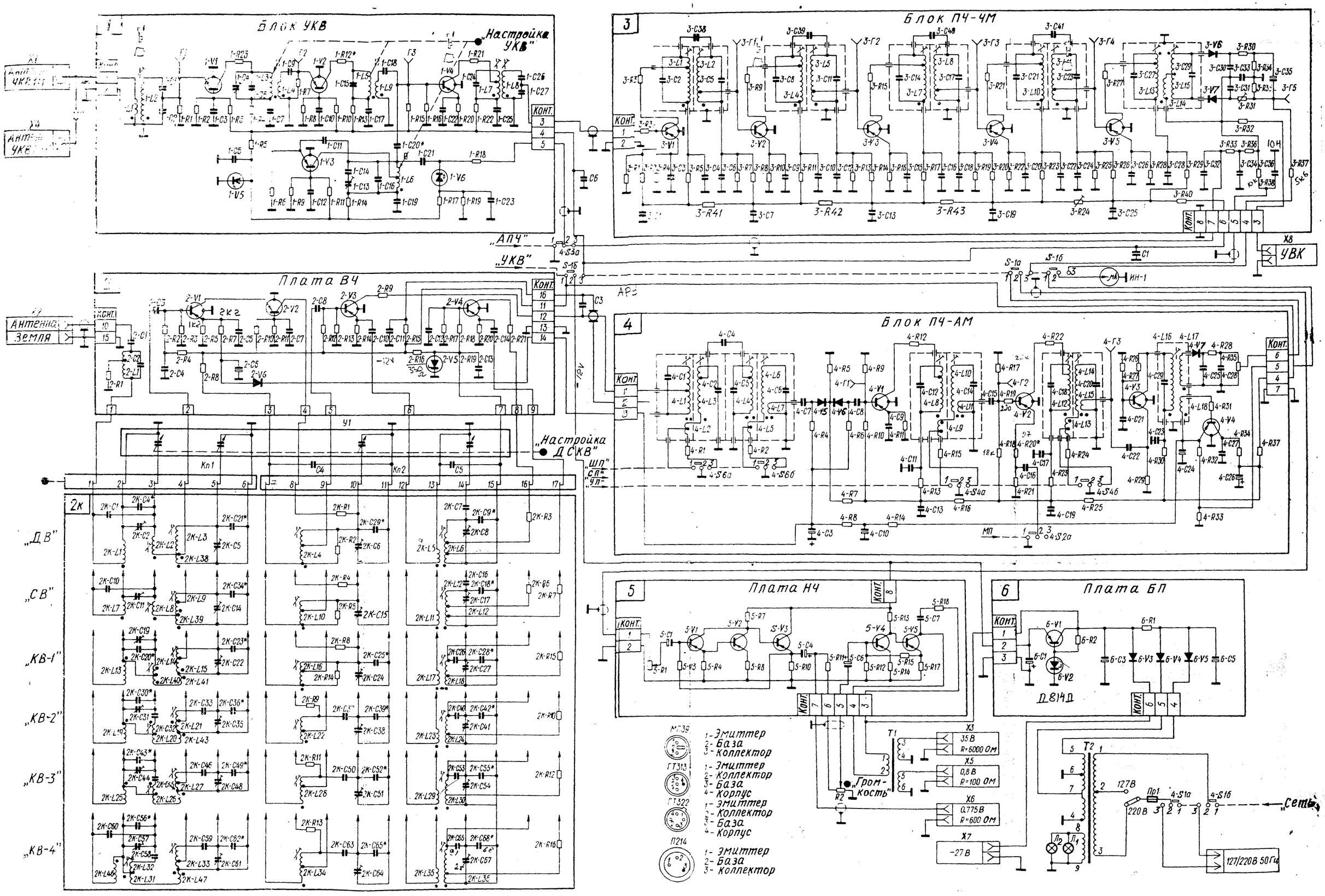

Электрическая схема.