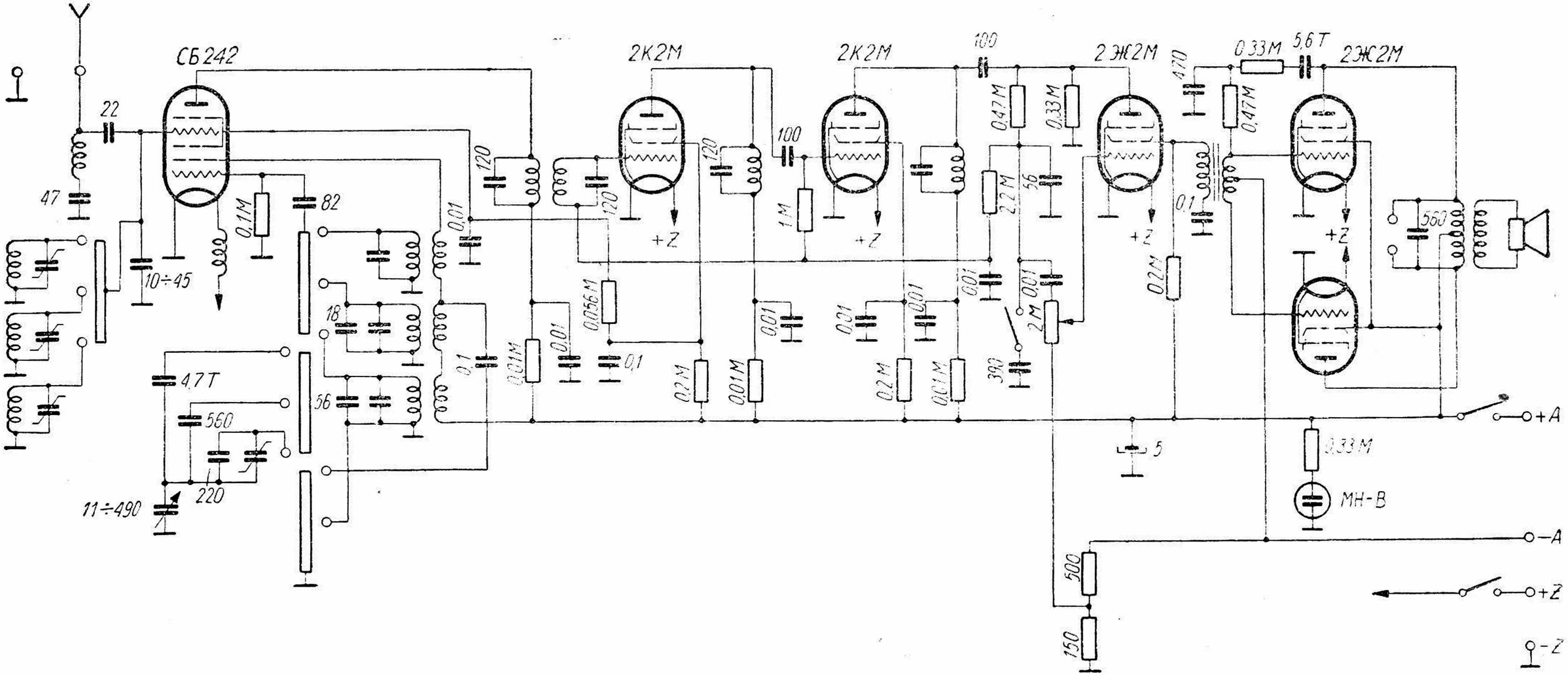

Uwaga. Na schemacie powinien być kondensator zmienny 10 ÷ 450 pF (obwód siatkowy lampy СБ 242) zamiast kondensatora stałego 10 ÷ 45 pF

W.