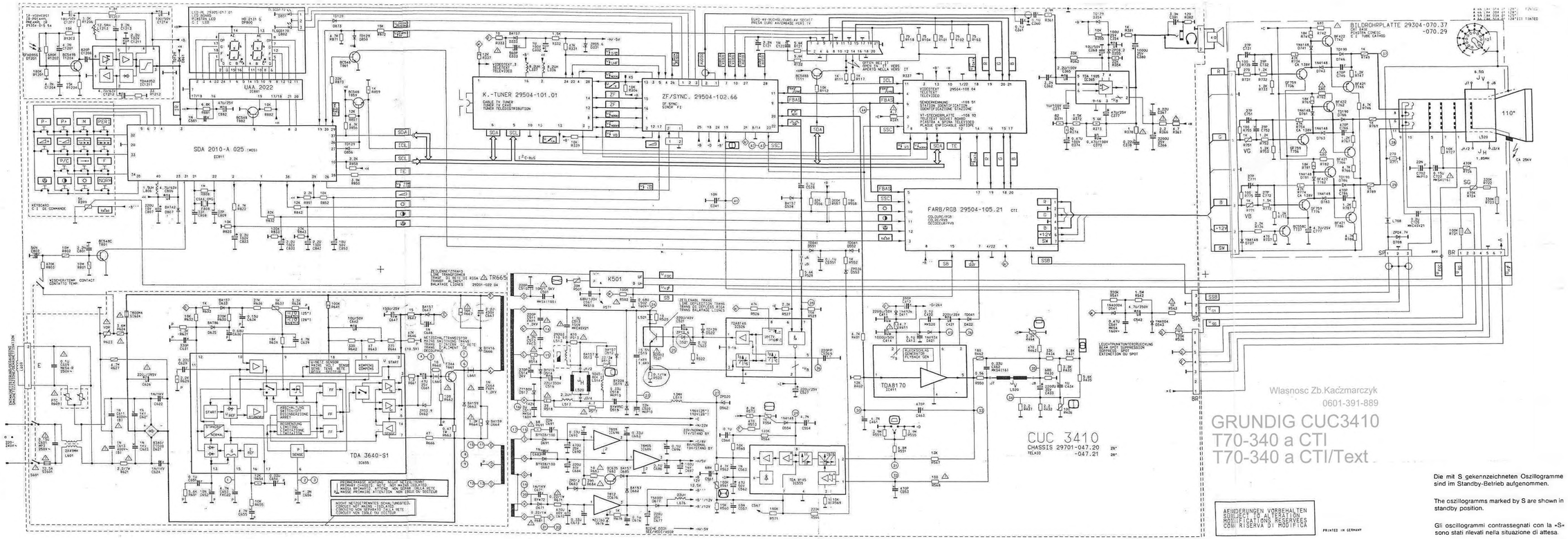
K.-TUNER 29504-101.01
ZF/SYNC. 29504-102.66
FARB/RGB 29504-105.21
BILDROHRPLATTE 29304-070.37
-070.29
110°
SDA 2010-A 025
UAA 2022
TDA 3640-S1
TDA8170
K501
CUC 3410
CHASSIS 29701-047.20
-047.21
Wlasnosc Zb.Kaczmarczyk
0601-391-889
GRUNDIG CUC3410
T70-340 a CTI
T70-340 a CTI/Text
Die mit S gekennzeichneten Oszillogramme sind im Standby-Betrieb aufgenommen.
The oszillograms marked by S are shown in standby position.
Gli oscillogrammi contrassegnati con la «S» sono stati rilevati nella situazione di attesa.
ABÄNDERUNGEN VORBEHALTEN
SUBJECT TO ALTERATION
MODIFICATIONS RESERVEES
CON RISERVA DI MODIFICA
PRINTED IN GERMANY